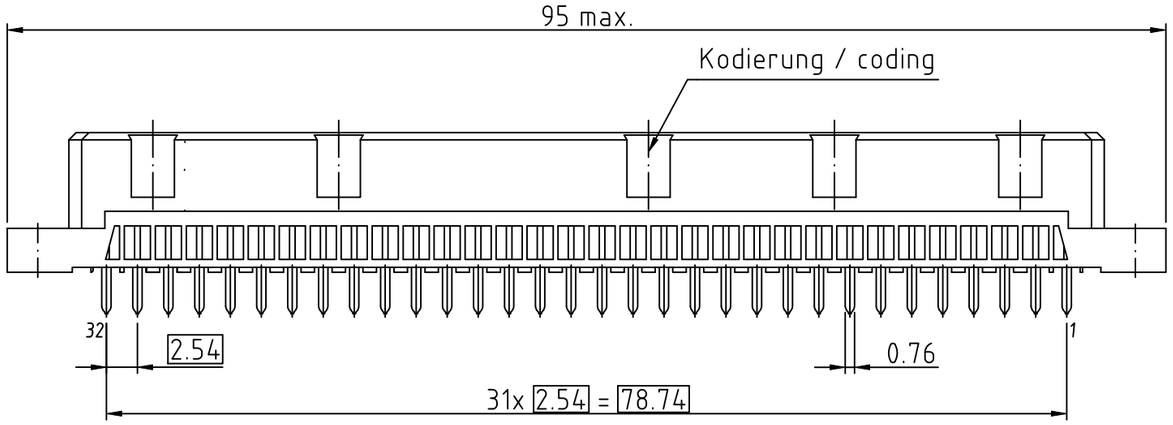

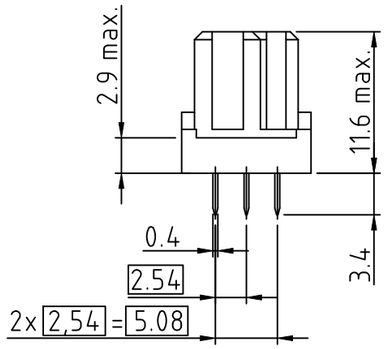

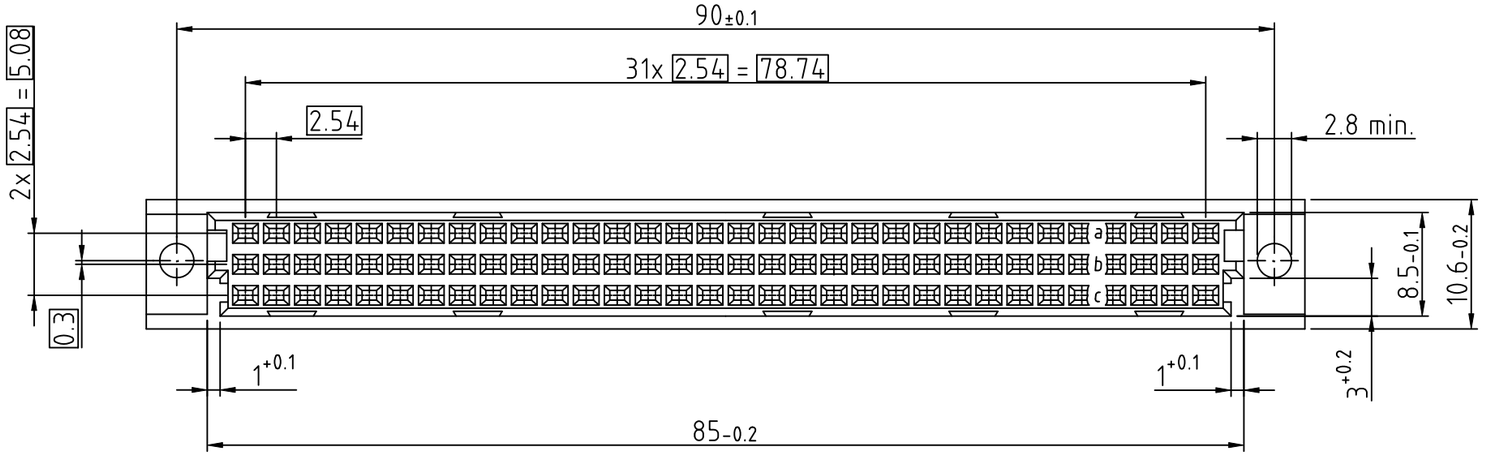

304-40064-01 C96F-FET a,b,c
Löt / dip-solder 3.4mm GK II / class 2

o	Standard Kontakt / Standard Contact (3.4mm)

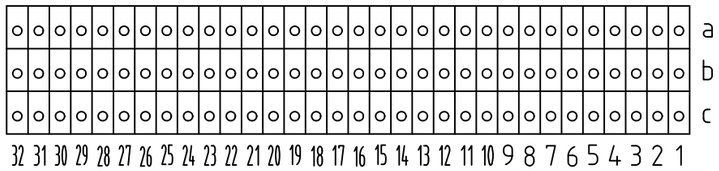

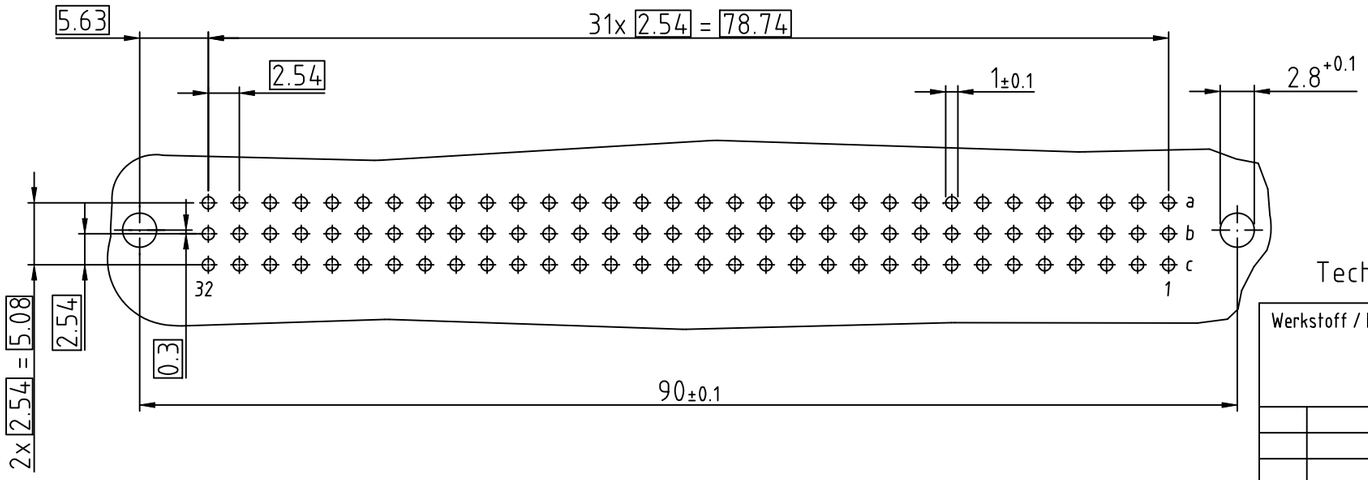

Technische Änderungen vorbehalten / all data subject to amendment without notice

Werkstoff / Material:				Allgemeintoleranz / General tolerances		Maßstab / Scale: 2:1
				Tolerierungsgrundsatz / Fundamental tolerancing principle DIN ISO 8015	A3	Verwendungsbereich / Range of application: Kundenzeichnung / customer drawing
					Datum / Date	Name / Name
				Erst./Drawn	15.01.2003	Miller
				Gepr./Insp.		
02	drawing modified	15.06.2011	Kowat.	ept GmbH www.ept.de		Benennung / Description: C-Federleiste / female connector; Löt / dip solder 3,4mm; nach / according to ICE 60603-2 (DIN 41612)
01	drawing modified	02.09.2009	Miller			Zeichnungsnummer / Drawing number: 304-40064-01
Version/ Version	Änderung / Revision	Datum/Date	Name/Name			Art / Art: C; Blatt / Sheet; Status/Status; Gewicht / Weight:

© Weitergabe sowie Vervielfältigung dieses Dokuments, Verwertung und Mitteilung seines Inhalts sind verboten, soweit nicht ausdrücklich gestattet. Zuwiderhandlungen verpflichten zu Schadensersatz. Alle Rechte für den Fall der Patent-, Gebrauchsmuster- oder Geschmacksmustereintragung vorbehalten.